KANALIZAČNÍ ŠACHTA - nízká sestava

1 : 20

ŘEZ 1 - 1´

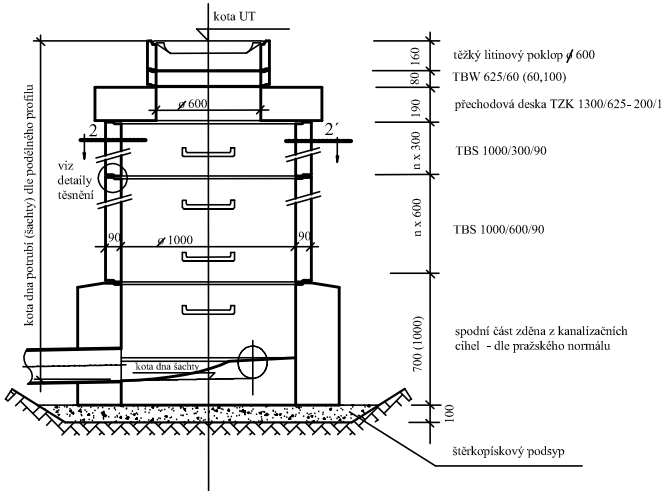

TĚSNÍCÍ PROFIL Z MIKROPORÉZNÍ EPDM PRYŽE
pro těsnění spar mezi kanalizačními skružemi

1 : 2

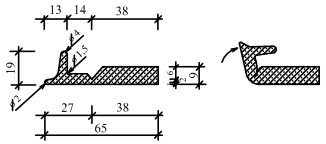

DETAILY :
nalepená těsnící pryž v drážce

1 : 2

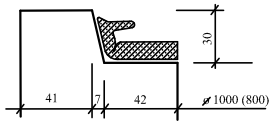

poznámka: - použít pro vyrovnání sklonu terénu konické vyrovnávací prstence

TVARY DNA ŠACHET

šachta číslo		poznámka
Š stávající	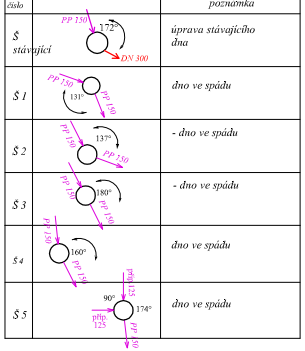	úprava stávajícího dna
Š 1		dno ve spádu
Š 2		- dno ve spádu
Š 3		- dno ve spádu
Š 4		dno ve spádu
Š 5		dno ve spádu

spára mezi prefabrikáty

1 : 2

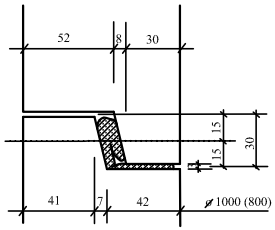

PŮDORYSNÝ ŘEZ 2 - 2´

(příklad)

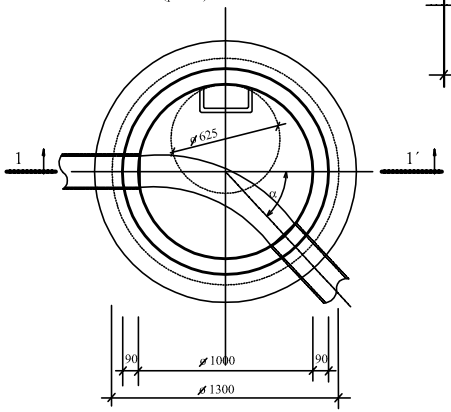

Výkazy šachet

označ. šachty	UT dno středu šachty	hl. dna	spád odtoku	spád přítoku
Šstávaj.	227,24 / 224,43	2,81	20,59%	38,4 %
Š 1	231,00 / 229,50	1,50	38,4 %	24,45%
Š 2	236,60 / 235,10	1,50	24,45%	16,2 %
Š 3	238,00 / 236,30	1,70	16,2 %	39,8 %
Š 4	246,20 / 244,70	1,50	39,8 %	10,52%
Š 5	249,60 / 248,10	1,50	10,52%	2x přípojka PP 125 - 6,4 %

Dokumentace pro výběr dodavatele **I - S.O.38-7**

Ing.arch. Magdalena Dandová Petra Bezruče 25/925 182 00 Praha 8	akce **Obnova zahrady KInských v Praze 5** **Dětské hřiště_II a obnova jeho okolí**		paré
objednatel	Hlavní město Praha, Mariánské nám.2, Praha 1		
autorský návrh	Ing.arch. M.Dandová, Ing.arch. J.Kosnar		
vedoucí projektant	Ing.arch. M.Dandová		
projektant profese	Ing.L.Vodrlindová		
stupeň PD	**dokumentace pro provedení stavby**	část PD **Přípojka splaškové kanalizace**	formáty **3 A4**
datum	**03 / 2008**	obsah **Kanalizační šachta - nízká sestava** **Tvary dna, podrobnosti**	č.v. **04**
měřítko	**-**		